邁摩科技股份有限公司



毫米波雷達

跌倒監測雷達

型號：RFC

產品特色

精準辨識：採用 60 GHz–64 GHz 毫米波雷達與 AI 姿態演算法，即時分析人員狀態。
隱私防護：採用毫米波雷達技術進行非接觸式監測，無鏡頭設計，保護私人隱私。
廣角長距：感測距離達 0.5 m – 5 m，具備 120° 水平廣角涵蓋。
系統整合：支援有線網路、Wi-Fi 與告警輸出，輕鬆對接長照或智慧平台。
堅固耐用：具備 IP67 防塵防水與抗浪湧保護，額定功耗 ≤3.2 W，支援吸頂安裝。

產品蓋覽

跌倒檢測雷達是一款專為私人空間設計的毫米波感測設備，結合 AI 深度學習演算法進行非接觸式的姿態與跌倒即時監測

跌倒檢測雷達採用先進的毫米波調頻連續波（FMCW）雷達技術，並結合多輸入多輸出（MIMO）、波束成形（Beamforming）、動態目標顯示（MTI）與深度學習自動追蹤演算法，能夠精確辨識目標人體的空間座標、身體姿態與運動速度。

該設備支援非接觸式監測，可即時判讀被監測者的動作姿態與跌倒狀態，同時具備無鏡頭設計以完美保護個人隱私。一旦偵測到跌倒發生或房內駐留異常，系統便會自動觸發警報，確保人員能夠及時採取救援措施。

此設備非常適合獨居老人、高跌倒風險的年長者以及私人空間（如浴室、臥室）的防護監測，有助於大幅提升其整體安全水平與應對效率。

Technical Specification	
Performance	
Detection Distance	0.5 m–5 m (1.64 ft~16.4 ft)
Detection Angle	Horizontal: 120°, pitch: 60°
Modulation Method	FMCW modulation method
Working Frequency	Millimeter wave band
Working Frequency band	60 GHz–64 GHz
Scanning Frequency	20 Hz
Transmission Power	≤10 dBm (50 mW)
Range Resolution	8 cm (3.15")
Function	
People in Room Detection	Yes
Fall Detection	Yes
Indicator Light	Indicator light (red, yellow and green)
Default	One-click reset default settings

邁摩科技股份有限公司
24250 新北市新莊區新北大道三段7號21樓之6
TEL:(02)8521-0256
https://www.mimotech.com.tw

Network & Port	
Network Port	External RJ-45 network port;
	It supports transmitting data at 10/100 Mbps
Network Protocol	IPv4/IPv6, HTTP, HTTPS, 802.1x, Qos, FTP, SMTP, UPnP, SNMP, DNS, DDNS, NTP, RTP, TCP, UDP, IGMP, ICMP, DHCP, PPPoE
Wi-Fi	Yes
Wi-Fi Standard	IEEE 802.11B/G/N
Wi-Fi Frequency Range	2.4 GHz
Wi-Fi Transmission Rate	100 Mbps
User Management	Multiple users permission management
SDK and API	Yes
Browser	IE: IE7 and later versions
User/Host	20
Alarm	
Alarm Output	1 channel (the wet node can support up to 12 VDC and 0.3 A)
Alarm Event	Fall alarm, network disconnection, IP conflict, scene change, radar alarm, unauthorized access; Alarm can be set based on the detection of presence or absence of people.

邁摩科技股份有限公司
24250 新北市新莊區新北大道三段7號21樓之6
TEL:(02)8521-0256
https://www.mimotech.com.tw

Power	
Power Supply	12 VDC ± 30%
ePoE	No
Power Consumption	≤3.2 W
Protection	
Protection	IP67
Electrostatic Discharge	Contact discharge: 7k; Air discharge: 9k
Surge Protection Grade	Common mode: ±2 kV; Differential mode: ±1 kV
Structure	
Appearance Color	White
Casing Material	PC
Installation	Ceiling mount
Product Dimensions	ϕ92 mm × 36 mm (ϕ3.62" × 1.42")
Packaging Dimensions	147 mm × 145 mm × 88 mm (5.79" × 5.71" × 3.46") (L × W × H)
Packaging Method	36 in one package
Net Weight	0.17 kg (0.37 lb)
Gross Weight	0.32 kg (0.71 lb)
Installation Height	Ceiling mount: 2 m–3 m (6.56 ft–9.84 ft)
Environment	
Operating Temperature	–40 °C to +70 °C (–40 °F to +158 °F)
Operating Humidity	≤95% (RH)
Storage Temperature	–40 °C to +70 °C (–40 °F to +158 °F)
Storage Humidity	≤95% (RH)
Anti-corrosion Level	Basic protection

邁摩科技股份有限公司
24250 新北市新莊區新北大道三段7號21樓之6
TEL:(02)8521-0256
https://www.mimotech.com.tw

天花板安裝

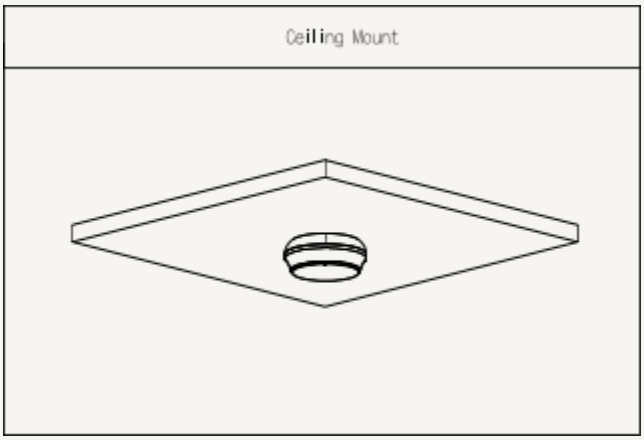

設備尺寸

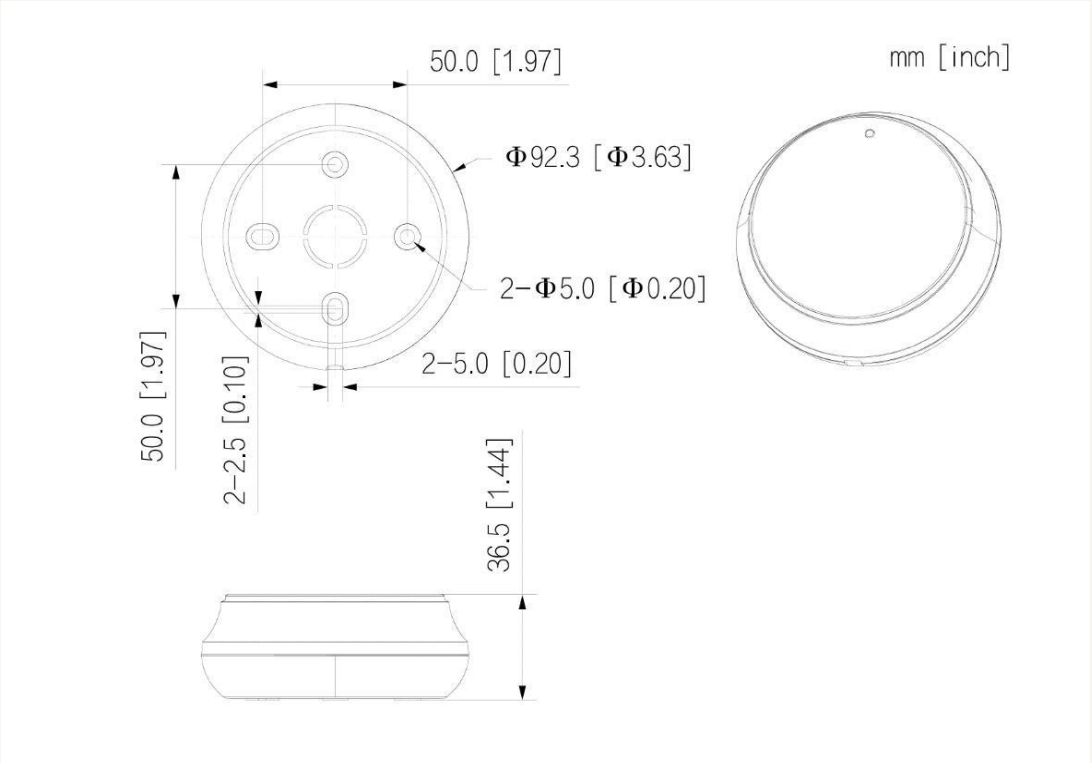

※ 型錄規格若與實機不符，以實機為準。
※ 公司保留修改此規格之權利，修改後不另行通知，實際內容請隨時來電洽詢。

邁摩科技股份有限公司
24250 新北市新莊區新北大道三段7號21樓之6
TEL:(02)8521-0256
https://www.mimotech.com.tw